HYUNDAI

RAC 340 PLL

BEDIENUNGSANLEITUNG

RADIO MIT UHR

HINWEIS

- Versuchen Sie nicht, Teile des Geräts zu zerlegen oder zu verändern, wenn dies nicht ausdrücklich in diesem Handbuch beschrieben ist. Eine Demontage oder Veränderung kann zu einem elektrischen Schlag durch Hochspannung führen. Interne Inspektionen, Einstellungen und Reparaturen sollten nur von qualifiziertem Servicepersonal durchgeführt werden.
- Achten Sie auf einen Mindestabstand von 5 cm um das Gerät herum, um eine ausreichende Belüftung zu gewährleisten. Stellen Sie das Gerät nicht in geschlossenen Regalen oder Gestellen ohne ausreichende Belüftung auf. Achten Sie darauf, dass die Belüftung nicht behindert wird, indem Sie die Lüftungsöffnungen abdecken, z. B. mit Zeitungen, Tischtüchern, Vorhängen usw.
- Stellen Sie keine offenen Flammen, wie z. B. brennende Kerzen, auf das Gerät.
- Das Gerät darf nicht mit tropfendem oder fließendem Wasser in Berührung kommen und es dürfen keine mit Flüssigkeit gefüllten Gegenstände, wie z. B. Vasen, darauf abgestellt werden.
- Die Verwendung von Stromquellen, die nicht speziell für dieses Gerät empfohlen werden, kann zu Überhitzung, Geräteausfall, Feuer, Stromschlag oder anderen Gefahren führen. Verwenden Sie nur empfohlene Netzteile.
- Verwenden oder lagern Sie das Gerät nicht an feuchten oder staubigen Orten. Besondere Vorsicht ist geboten, wenn das Gerät in tropischen und/oder gemäßigten Klimazonen eingesetzt wird.
- Es besteht die Gefahr, dass die Batterie zerbricht, wenn sie nicht richtig eingesetzt wird. Ersetzen Sie die Batterien nur durch denselben oder einen gleichwertigen Typ. Die Batterien dürfen nicht übermäßiger Hitze wie direktem Sonnenlicht, Feuer usw. ausgesetzt werden. Werfen Sie Batterien niemals ins Feuer! Die Umweltaspekte der Batterieentsorgung müssen beachtet werden.
- Wird der Netzstecker zum Trennen des Geräts von der Stromversorgung verwendet, muss er jederzeit leicht zugänglich sein.
- Das Typenschild befindet sich auf der Rückseite des Geräts.

HANDHABUNG UND VERWENDUNG VON BATTERIEN

Batterien sollten nur von Erwachsenen gehandhabt werden. Erlauben Sie Kindern nicht, dieses Gerät zu benutzen, wenn die Batterieabdeckung nicht fest mit dem Gerät verbunden ist.

WARNUNG: SETZEN SIE DAS GERÄT WEDER REGEN NOCH FEUCHTIGKEIT AUS, UM EINEN BRAND ODER STROMSCHLAG ZU VERMEIDEN. ZIEHEN SIE IMMER DEN STECKER AUS DER STECKDOSE, WENN SIE DAS GERÄT NICHT BENUTZEN ODER BEVOR SIE ES REPARIEREN. DAS GERÄT ENTHÄLT KEINE VOM VERBRAUCHER REPARIERBAREN TEILE. WENDEN SIE SICH IMMER AN EIN QUALIFIZIERTES, AUTORISIERTES SERVICEZENTRUM. DAS GERÄT STEHT UNTER GEFÄHRLICHER SPANNUNG.

DISPLAY

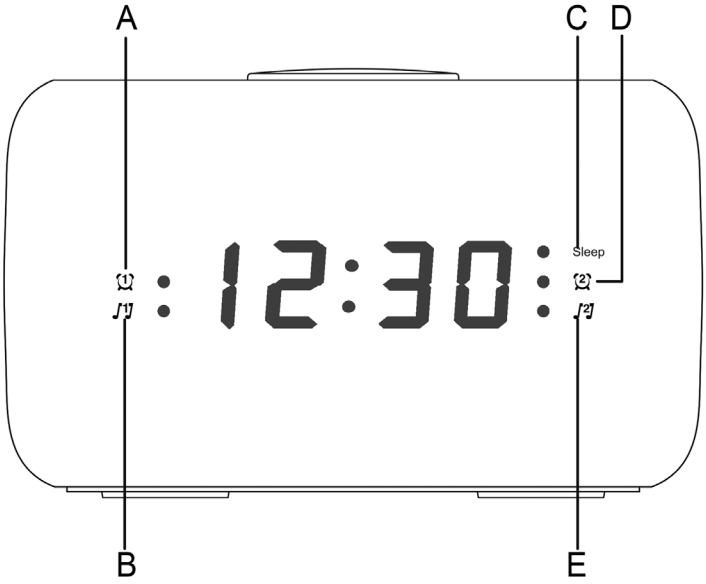

A. Wecker 1 Buzzer
B. Wecker 1 RADIO
C. AUSSCHALTEN NACH EINGESTELLTER ZEIT
D. Alarm 2 Buzzer
E. Wecker 2 RADIO

POSITION DER KONTROLLEN

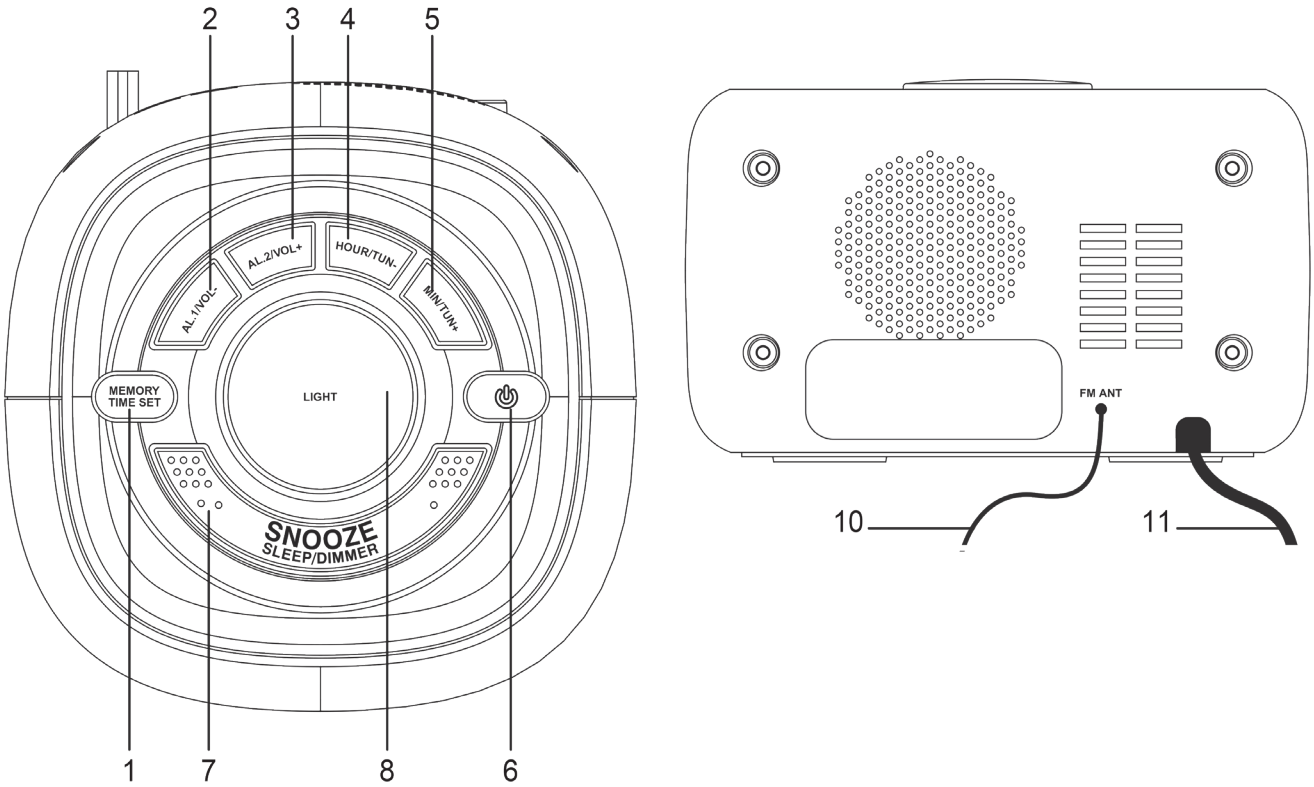

1) Taste „**MEMORY TIME SET**“
2) „**AL1/VOL-**“ Taste
3) „**AL2/VOL+**“-Taste
4) „**HOUR/TUN-**“ Taste
5) „**MIN / TUN+**“ Taste
6) “ ⏻ ” An- und Ausschalttaste
7) „**SNOOZE SLEEP / DIMMER**“ Taste
8) „**LIGHT**“-Taste
9) BATTERIEFELD
   Verwenden Sie zwei Batterien der Größe „AAA“, um die Uhrzeit bei einer vorübergehenden Stromunterbrechung genau zu halten.
10) ANTENNE
    Für einen optimalen Radioempfang ziehen Sie die Antenne aus und positionieren Sie sie neu.
11) STROMKABEL
    Schließen Sie das Kabel an eine Steckdose mit der richtigen Spannung an.

UHR- UND WECKERKONTROLLE

Hinweis: Uhr- und Weckzeiten können nur eingestellt werden, wenn das Radio ausgeschaltet ist.

ZEITEINSTELLUNG

1) Wenn das Radio an das Stromnetz angeschlossen ist, blinken die Ziffern der Uhr; oder halten Sie die Taste „ME-MORY TIME SET“ (1) etwa 3 Sekunden lang gedrückt, bis die angezeigten Ziffern zu blinken beginnen.
2) Drücken Sie wiederholt die Taste „HOUR / TUN-“. (4), um die Einstellung der Uhr zu ändern.
3) Drücken Sie wiederholt die Taste „MIN / TUN+“ (5), um die Minuteneinstellung zu ändern.
4) Drücken Sie die Taste „MEMORY TIME SET“ (1), um die Zeit zu bestätigen.

ALARM-EINSTELLUNG

Dieser Radiowecker verfügt über zwei Wecker, die gleichzeitig eingestellt und verwendet werden können, und die Verfahren zur Einstellung sind gleich. Beide Wecker können Sie entweder mit dem Summton oder dem Radio wecken. Um die Uhrzeit von Alarm 1 einzustellen, folgen Sie den nachstehenden Anweisungen. Für die Zeit des Alarms 2 ersetzen Sie die „AL1/VOL-“ (2) mit der Taste „AL2/VOL+“ (3).

1) Drücken Sie die Taste „AL1/VOL-“. (2), um die Uhrzeit von Alarm 1 anzuzeigen. Die Ziffern blinken.
2) Drücken Sie wiederholt die Taste „HOUR / TUN-“ (4), um die Einstellung der Uhrzeit zu ändern.
3) Drücken Sie wiederholt die Taste „MIN / TUN+“ (5), um die Minuteneinstellung zu ändern.
4) Drücken Sie die Taste „AL1/VOL-“ (2) einmal, um die Einstellung zu bestätigen, und die Ziffern hören auf zu blinken.

AKTIVIERUNG DES ALARMS

1) Nachdem Sie die Weckzeit eingestellt haben, wählen Sie den Summeralarm, indem Sie die Taste „AL1/VOL-“ einmal drücken. (2) (die Leuchte „A“ leuchtet). Um den Radiowecker zu wählen, drücken Sie zweimal auf die Taste (das Licht „B“ leuchtet).
2) Nach einer kurzen Weile hören die Ziffern auf zu blinken.
3) Drücken Sie die Taste „AL1/VOL-“ (2), bis alle Kontrollleuchten aufhören zu leuchten und der Alarm somit ausgeschaltet wird.
4) Wenn der Alarm/Radio ertönt, drücken Sie die Taste “ ⏻ ”(6), um den Alarm auszuschalten, oder Sie können die Taste „SNOOZE SLEEP/DIMMER“ (7) drücken, um den Beitrag für 9 Minuten zu aktivieren.

HELLIGKEIT DES DISPLAYS

Wenn das Radio ausgeschaltet ist und die aktuelle Uhrzeit angezeigt wird, halten Sie die Taste „SNOOZE SLEEP / DIMMER“ (7) gedrückt, um die Helligkeit des Displays zwischen hoch und niedrig umzuschalten.

RADIOFUNKTIONEN

FUNKTIONEN FM

Funktion	Aktivieren der Funktion
EIN/AUS	Drücken Sie die “ ⏻ ”
Automatische Suche nach dem nächsten Sender	Drücken und halten Sie die Taste „HOUR / TUN-“. (4) oder die Taste „MIN / TUN+“ (5)
Manuelles Tuning	Drücken Sie wiederholt die Taste „HOUR / TUN-“. (4) oder „MIN / TUN+“ (5)
Ändern der Lautstärke (Stufe 0-16)	Drücken Sie die Taste „AL1/VOL-“. (2) oder „AL2/VOL+“ (3)
Speichern eines voreingestellten Senders	Wählen Sie die Funkfrequenz. Drücken und halten Sie die Taste „MEMORY TIME SET“ (1). Um die voreingestellte Sendernummer zu ändern, drücken Sie die Taste „HOUR / TUN-“. (4) oder „MIN / TUN+“ (5).
Umschalten der voreingestellten Sender (1-20)	Bestätigen Sie durch Drücken der Taste „MEMORY TIME SET“ (1).
Start des Abschaltmodus nach einer bestimmten Zeit	Drücken Sie wiederholt die Taste „MEMORY TIME SET“ (1).

BELEUCHTUNG
Drücken Sie die Taste „LIGHT“ (8), um die Beleuchtung ein- und auszuschalten.

ANMERKUNGEN
Ersetzen Sie alle Batterien auf einmal und nur durch neue Batterien. Wenn Sie den Radiowecker über einen längeren Zeitraum nicht benutzen, nehmen Sie alle Batterien heraus. Stellen Sie den Radiowecker nur auf geschützte Möbel. Vermeiden Sie direkte Sonneneinstrahlung und Orte, an denen das Gerät mit Wasser oder Feuchtigkeit in Berührung kommen könnte.

SCHLIESSEN SIE DAS RADIO NICHT AN EINE STECKDOSE AN, WENN SIE SICH NICHT SICHER SIND, DASS DIE SPANNUNG STIMMT.

TECHNISCHE DATEN

Stromversorgung: ~ 230 V / 50 Hz, 5 W
FM: 87,5 – 108 MHz
Leistungsaufnahme (nur Uhr) : < 1 W
Stromversorgung der Uhr: 2 x 1,5 V AAA-Batterien (nicht enthalten)

ÄNDERUNGEN DER TECHNISCHEN SPEZIFIKATIONEN DES PRODUKTS DURCH DEN HERSTELLER BLEIBEN VORBEHALTEN.

ERSTICKUNGSGEFAHR. BEWAHREN SIE DEN BEUTEL AUSSERHALB DER REICHWEITE VON KINDERN AUF. TASCHE IST NICHT ZUM SPIELEN GEDACHT. VERWENDEN SIE DIESE TASCHE NICHT IN WIEGEN, KINDERBETTEN, KINDERWAGEN ODER LAUFSTÄLLEN.

Entsorgung von Elektroaltgeräten und gebrauchten Batterien und Akkumulatoren (Gilt für Europäische Union und europäische Länder mit getrennten Sammelsystemen)

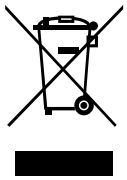

Dieses Symbol auf dem Produkt, seinem Zubehör oder seiner Verpackung zeigt an, dass das Produkt nicht als Hausmüll behandelt werden darf. Nach dem Ende des Lebensdauer, bitte entsorgen Sie das Produkt oder die Batterie (falls enthalten) an einer geeigneten Rücknahmestelle für das Recycling dieser elektrische Geräte und Batterien. In der Europäischen Union und anderen europäischen Ländern gibt es Sammelstellen für Elektro-Altgeräte. Indem Sie sicherstellen, dass das Produkt ordnungsgemäß entsorgt wird, können Sie mögliche negative Folgen für die Umwelt und die menschliche Gesundheit vermeiden, die sich aus einer unsachgemäßen Handhabung des Produkts oder der Batterie bzw. des Akkus ergeben können. Das Recycling von Materialien trägt zur Erhaltung der natürlichen Ressourcen bei. Bitte entsorgen Sie daher keine Elektroaltgeräte und Batterien/Akkus im Hausmüll.

ETA Inc. erklärt hiermit, dass die Funkanlage des Typs RAC340PLL mit der Richtlinie 2014/53/EU übereinstimmt. Der vollständige Text der EU-Konformitätserklärung ist unter der folgenden Internetadresse verfügbar: http://www.hyundai-electronics.cz/declaration_of_conformity

HYUNDAI

Licensed by Hyundai Corporation Holdings, Korea

Imported by ETA a. s., náměstí Práce 2523, 760 01 Zlín, CZ